Croma Select S
Showerpipe 280 1jet с термостатом для ванны
Поверхности : **хром** Артикульный номер: **26792000**

Описание

Характеристики

- состоит из: верхний душ, ручной душ, термостат для ванны, штанга для душа, держатель для душа
- верхний душ Croma 280
- размер душевого диска: 280 мм
- тип струи: RainAir
- шарнирное соединение: регулируемый угол верхнего душа
- держатель для ручного душа регулируемый по высоте
- расход воды для струи RainAir (при 3 бар): 16 л / мин
- рабочее давление: мин. 0.14 MPa/макс. 1.0 MPa
- поворотный держатель для душа
- термостат Ecostat Comfort
- расход воды для излива на ванну: 20 л/мин
- предохранительный ограничитель при 40°C
- регулируемый ограничитель температуры горячей воды
- пользовательское управление посредством вращения рукоятки
- вид монтажа: внешний монтаж
- соединительная резьба G ½
- межосевое подключение 150 мм ± 12 мм
- подъемная труба может быть укорочена по высоте

Технология

Продукт

Чертеж

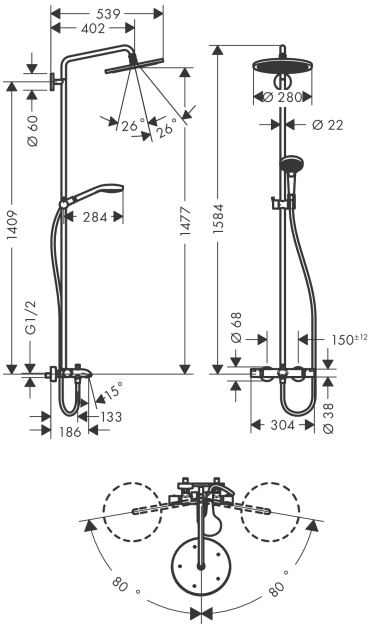

Croma Select S
Showerpipe 280 1jet с термостатом для ванны
Поверхности : **хром** Артикульный номер: **26792000**

График расхода воды

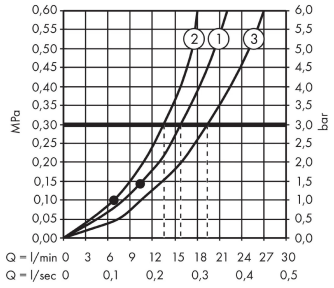

① Верхний душ
② Ручной душ
③ Водозабор

Croma Select S
Showerpipe 280 1jet с термостатом для ванны
Поверхности : **хром** Артикульный номер: **26792000**

Пример монтажа

539
402
Ø 60
26°
26°
2209
1409
284
1477
2184
G1/2
15°
133
186
max. 100
Ø 280
Ø 22
1584
Ø 68
150±12
150
304
Ø 38
450